特点

- 高触点容量：200A触点切换能力
- 线圈保持电压可降至线圈额定电压的50~60%，以达到节能的功效
- 一组常开触点，触点间距 > 4.0mm
- 符合欧洲光伏标准IEC62109、VDE0126
- F级绝缘等级

安规证书

UL，CUL(编号)：UL E179745

TUV (编号)： R 50609945

CQC (编号)： CQC23002412659

耐压绝缘参数

断开的主触点之间	2000VAC， 50/60Hz 1min.
主触点与线圈之间	5000VAC， 50/60Hz 1min.

触点参数

触点形式	Form A
触点材质	$AgSnO_2$
接触电阻	1mΩ max(@ 6VDC 20A)
额定负载（阻性）	200A 1000VAC
最大切换电压	1000VAC
最大切换电流	200A
最小接触负载	1A,6VDC
吸合时间（额定电压）	≤40ms
释放时间（额定电压）	≤10ms
电寿命	NO：接通 55A,载流 200A,分断 55A,1000VAC，阻性负载，85℃，1s On/9s Off，3×10^4次 切换 200A,1000VAC，阻性负载，85℃，1s On/9s Off，100次

其他参数

环保要求	符合欧盟RoHS/ELV，中国RoHS，REACH法规
温升	< 70K（线圈在额定电压下通电200ms后，设置保持电压为额定电压的60%，负载电流为200A@85℃
环境温度	-40℃ to +85℃
环境湿度	5% to 85%RH
重量	约215g
包装	泡棉
抗冲击*	稳定性 $98m/s^2$ 强 度 $980m/s^2$
抗振动*	10Hz to 55Hz 1.0mm 双振幅
机械寿命	1×10^5ops
引出端形式	PCB

注:*指非宽度方向指标

线圈参数

线圈电压规格：	12 ,24 VDC
线圈绝缘符合 UL 标准：	F 级

额定电压 VDC	动作电压 VDC	释放电压 VDC	线圈电阻Ω ×(1±10%)	线圈功率	保持电压
12	9	0.6	48	3	40% to 100% 额定电压 (at 23 ℃)
24	18	1.2	192	3	50% to 60%额定电压 (at 85 ℃)

注： (1)为了避免过热和烧坏，线圈不能持续施加大于最大保持电压的电压。
(2)线圈保持电压是在额定电压后 200ms 施加给线圈的电压。

认证负载

认证类别	认证负载
UL/CUL	主触点： 接通 55A(0.15s),载流 200A（0.7s）,分断 55A（0.15s）,1000VAC,On 1s/O ff9s，at85℃ 切换200A/1000VAC，On 1s/O ff9s，at 85℃
TUV	
CQC	

外形尺寸

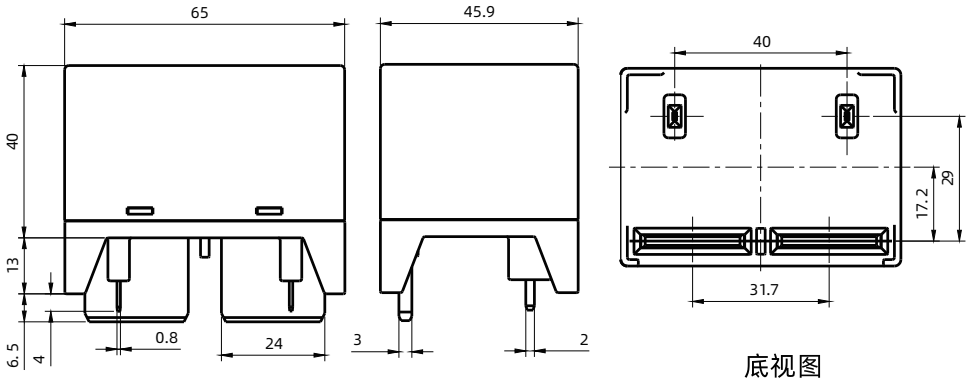

安装孔位图（底视图）

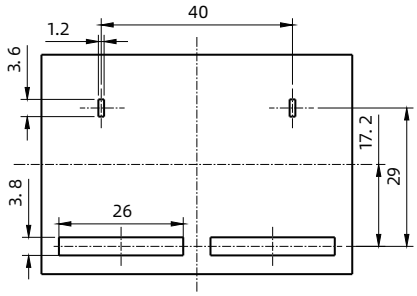

未注尺寸公差：

＜1mm：±0.2mm
1~5mm：±0.3mm
＞5mm：±0.4mm
注：1、引出脚尺寸为预焊前尺寸
2、安装孔尺寸公差：±0.1mm

接线示意图

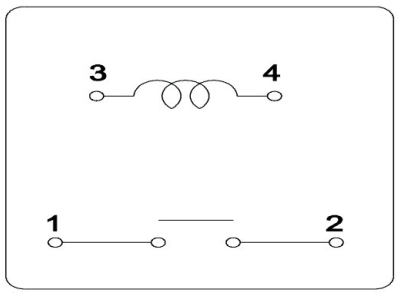

订货标记

SPV	200	-M	12	1	-XX		
						特殊型号：	无：无客户特殊要求 X：客户特殊要求，与结构无关
						触点材质：	1: $AgSO_2$
						线圈电压（VDC）	12：12VDC, 24：24VDC
						触点形式：	M: 一组常开
						负载类型：	200：200A
						基本型号：	SPV

声明

本产品规格仅供参考，如有更改，恕不另行通知。

对三友而言，不能评定继电器在每个具体应用领域的所有性能参数要求，因而客户要改根据具体条件选择与之匹配的产品。

若有疑问，请与三友联系获得更多的技术支持，但选型责任仅由客户负责。

三友联众集团股份有限公司版权所有，本公司保留所有权利